EUC\GP\GP_538_M.ema
Variant A
Multi-line
V1.0
==Safety=Safety_switches++GP+538&M/090250

-B160

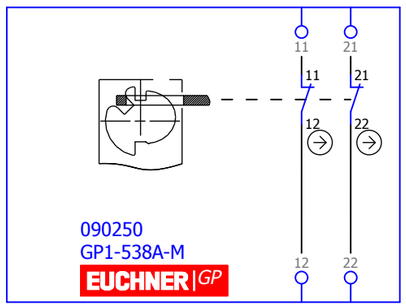

			Datum	28.03.14	EUCHNER		Artikelnummer: 090250	Typ: Eplan Makro	= Safety_switches	
			Bearb.	AVA					++ GP	
			Gepr							
Änderung	Datum	Name	Urspr		Ersatz von	Ersetzt durch				